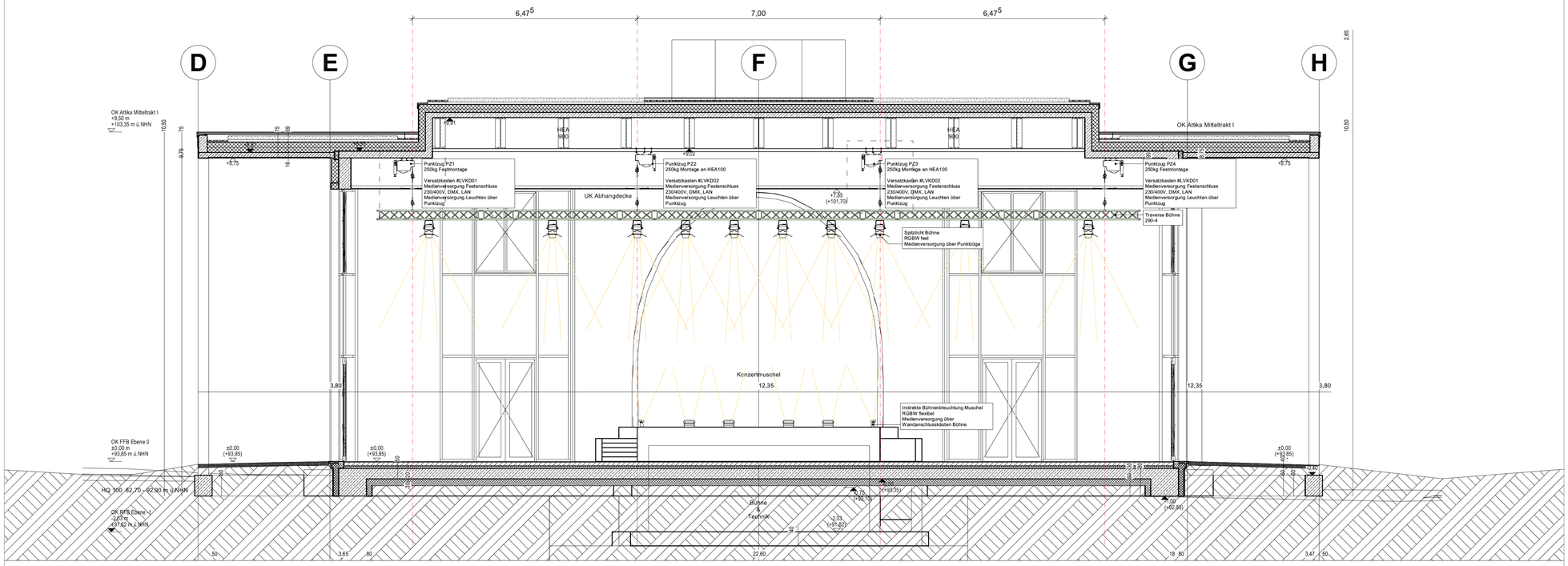

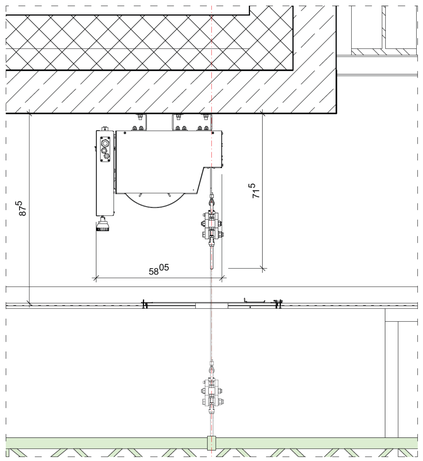

Detail: Punktzug - M 1:10
250kg Nutzlast
Festmontage an STB
Medienversorgung Festanschluss
230/400V, DMX, LAN

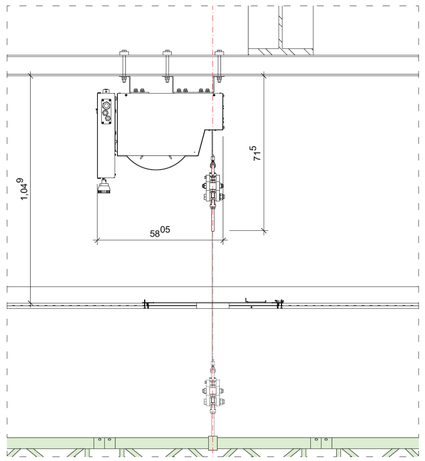

Detail: Punktzug - M 1:10
250kg Nutzlast
Montage an HEA100
Medienversorgung Festanschluss
230/400V, DMX, LAN

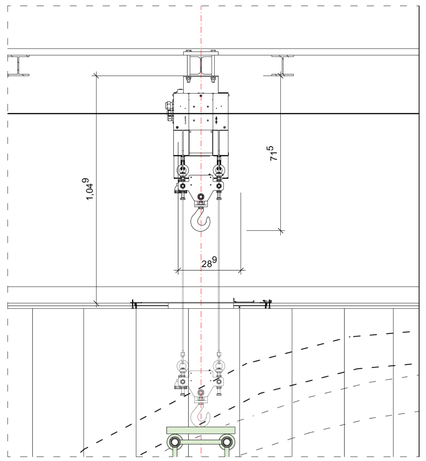

Detail: Punktzug - M 1:10
250kg Nutzlast
Montage an HEA100

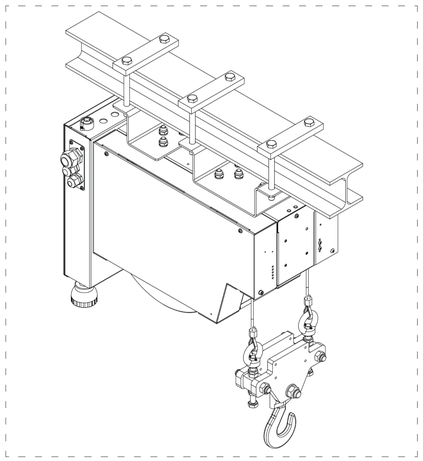

Detail: Punktzug 250kg - Isometrie
Montage an HEA100

PROJEKT

Kurhaus Bad Neuenahr-Ahrweiler
Stadtverwaltung Bad Neuenahr-Ahrweiler
Hauptstraße 116
53474 Bad Neuenahr-Ahrweiler

Ausrichtung

PLANINHALT

Konzertsaal Schnitt, Details - Reihe 1

Werkplanung

Massstab
1:50

Fachplanung Veranstaltungsbeleuchtung / Lichtsteuerung

[redacted]

INDEX

Index	Kommentar	Datum	
2	Anpassung Beschriftung, Bemaßung	13.06.24	FT
1	Anpassung Punktzug	17.04.24	LG
0			

Hinweise
Alle Maße, Massen, Positionen und Gegebenheiten am Bau und Umgebungsbestimmungen sind eigenverantwortlich vom Auftragnehmer im Zuge der Werk- und Montageplanung zu prüfen

Sämtliche Inhalte dieser Planung wie z.B. Kontraktionen, Beleidigungen, Urheberrechte dienen als Grundlage für die Ausführung und sind nur schematisch dargestellt.
Ausführung nach anerkannten Regeln der Techn k / gültigen Normen

Der Verfasser dieses Plans übernimmt keinerlei Haftung für Schäden und Mängel, die durch die Nutzung dieses Plans entstehen.
Der Auftragnehmer erkennt bei Nutzung dieses Plans den Haftungsausschluss an

Projektnummer	847 20
Plannummer	**KBN_5_VLT_SCN_07**
Gezeichnet	13.06.2024 FT
Format	ISO A0

AUFTRAGGEBER

[redacted]

LEGENDE

Hinweis: Planung und Platzierung
Versatzkästen durch Medientechnik,
Elektro durch ELT
Planung Revisionsklappen durch
Architekt